PLANACRYL

Catalogue des éléments 2018

Tel : 05 53 47 16 00 - Fax : 05 53 47 10 30 - E-mail : distribution@planacryl.com

SOMMAIRE

ELEMENTS INJECTES..... 2 - 8

Cuves injectées sous plan pour cuisines / laboratoires 2 - 4

Eviers injectés double bacs sous plan pour cuisines / laboratoires 5

Vasques injectées sous plan pour salles de bain / agencement 6 - 7

Baignoire injectée sous plan 8

Vasques injectées à poser sur plan 8

ELEMENTS THERMOFORMES..... 9 - 17

Cuves thermoformées sous plan pour cuisines 9 - 11

Cuves thermoformées classiques 9 - 10

Cuves thermoformées avec fond en INOX 11

Vasques thermoformées sous plan pour salles de bain 12 - 17

ELEMENTS INJECTES

Cuves Injectées sous plan pour cuisines et laboratoires

DISPONIBLES UNIQUEMENT DANS LA GAMME SOLID Coloris **S 28 - ALPINE WHITE**

Avec ou sans trop plein

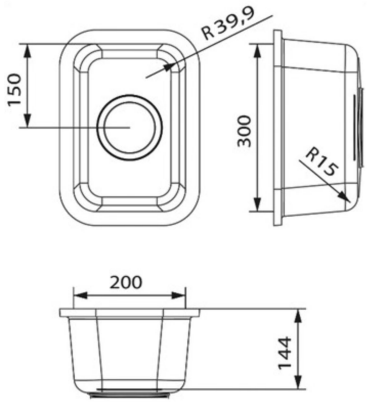

Avec ou sans trop plein

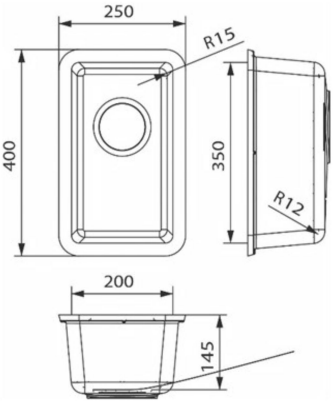

CS 325 R

L 162,7 x l 325,25 x P 130,3 mm
Sans trop plein

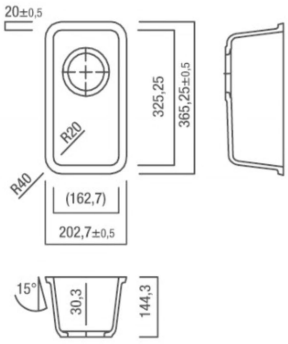

CS 325 S

L 325,25 x l 325,25 x P 170 mm
Sans trop plein

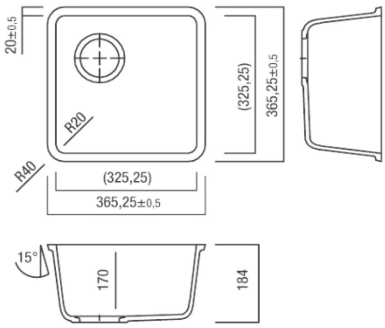

Avec ou sans trop plein

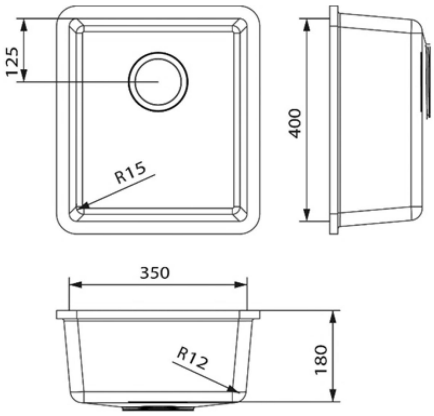

CS 398 S

L 397,7 x l 398 x P 208,5 mm
Avec ou sans trop plein

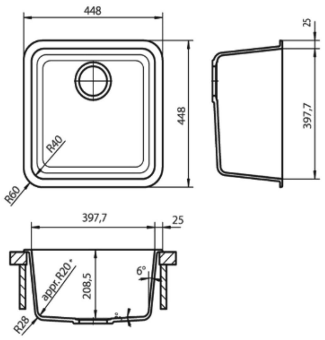

Cuves Injectées sous plan pour cuisines et laboratoires

DISPONIBLES UNIQUEMENT DANS LA GAMME SOLID Coloris S 28 - ALPINE WHITE

CS 400 S

L 400 x l 400 x P 300 mm
Avec ou sans trop plein

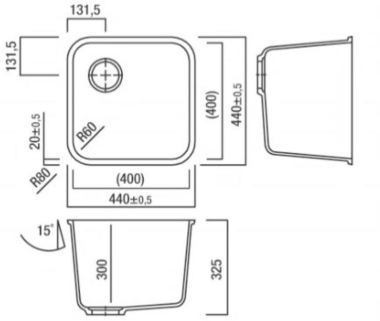

Avec ou sans trop plein

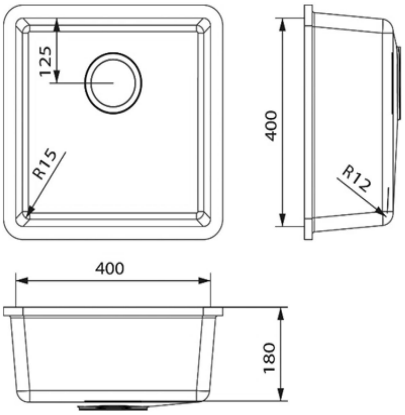

CS 449 RS

L 449,25 x l 325,25 x P 170 mm
Avec ou sans trop plein

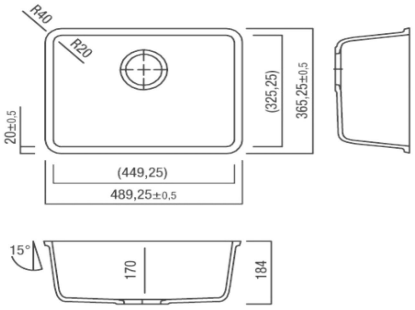

CS 449 RL

L 449 x l 375 x P 225 mm
Avec ou sans trop plein

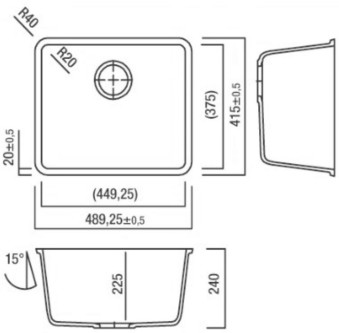

Avec ou sans trop plein

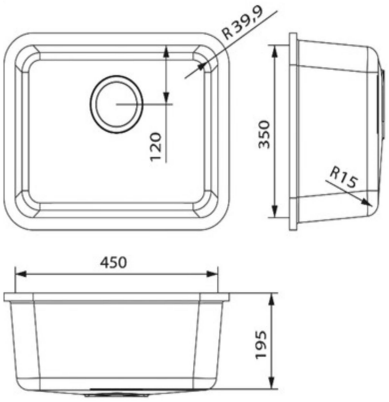

Avec ou sans trop plein

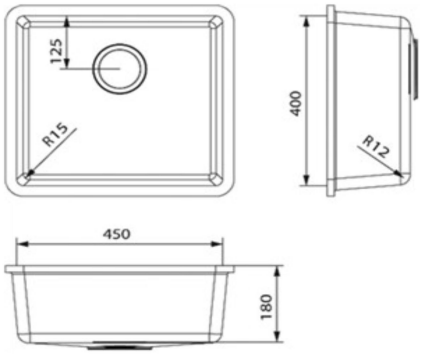

Cuves Injectées sous plan pour cuisines et laboratoires

DISPONIBLES UNIQUEMENT DANS LA GAMME SOLID Coloris S 28 - ALPINE WHITE

CS 490 R

L 489,2 x l 369,2 x P 196 mm
Avec ou sans trop plein

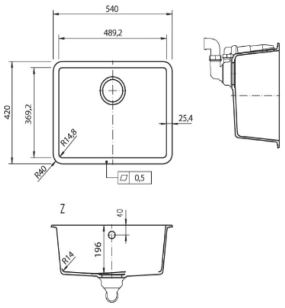

Avec ou sans trop plein

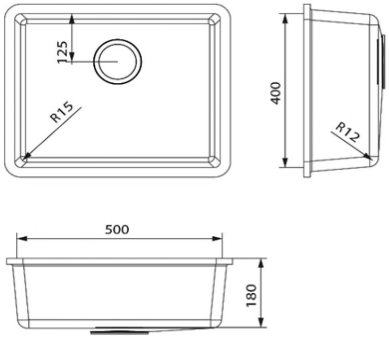

CS 528 R

L 528 x l 400 x P 180 mm
Avec ou sans trop plein

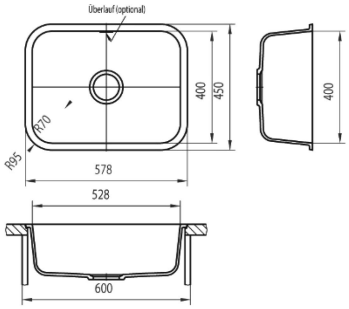

Avec ou sans trop plein

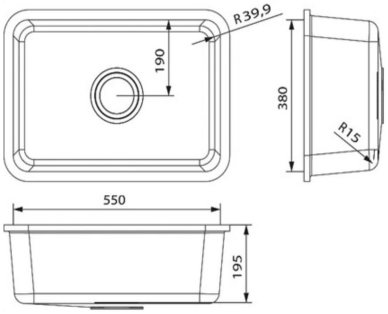

Avec ou sans trop plein

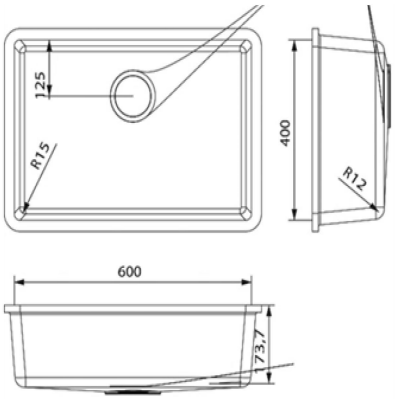

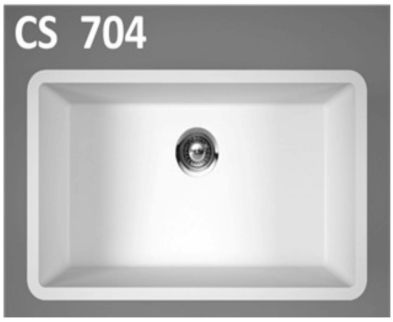

Avec ou sans trop plein

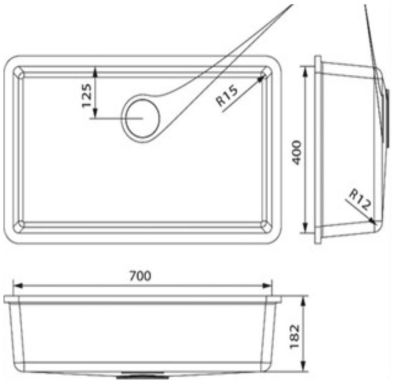

Eviers Injectés double bacs sous plan pour cuisines et laboratoires

DISPONIBLES UNIQUEMENT DANS LA GAMME SOLID Coloris S 28 - ALPINE WHITE

CS 490 D

L 489,2 x l 369,2 x P 196/126 mm
Avec trop plein

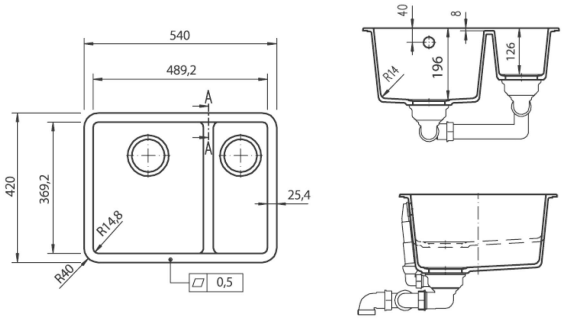

CS 800D

L 800 x l 423 x P 228 mm
Avec trop plein

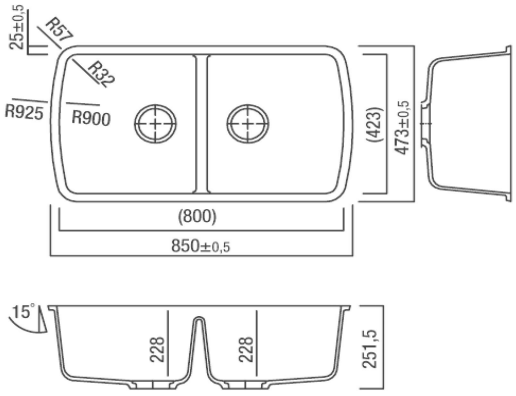

CS 824 D

L 400 x l 824 x P 200 mm
Avec trop plein

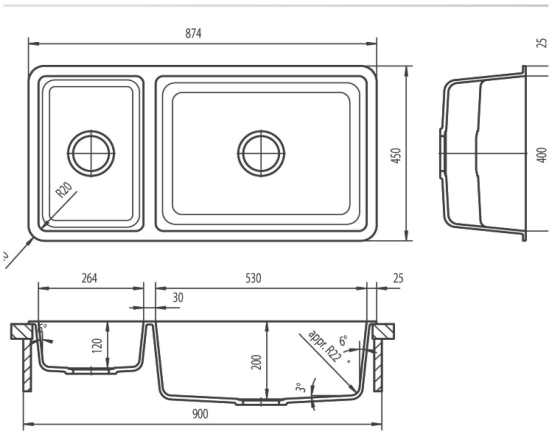

Vasques Injectées sous plan pour salles de bain / agencement

DISPONIBLES UNIQUEMENT DANS LA GAMME **SOLID** Coloris S 28 - ALPINE WHITE

CB 422

L 422 x l 336 x P 139 mm
Avec ou sans trop plein

CB 465

L 465 x l 371 x P 159 mm
Avec ou sans trop plein

CB 423 **PMR**

L 420 x l 303 x P 70 mm
Sans trop plein uniquement

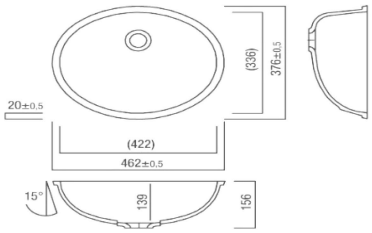

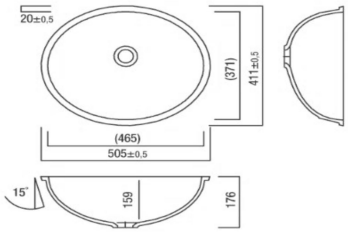

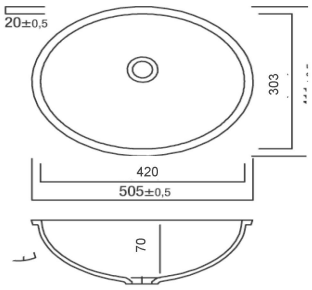

Avec ou sans trop plein

Avec ou sans trop plein

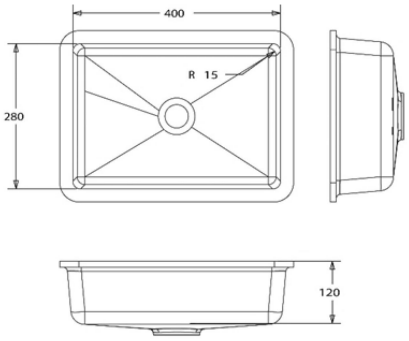

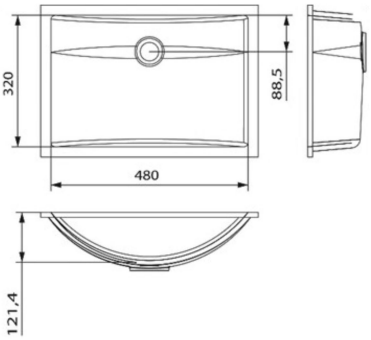

Vasques Injectées sous plan pour salles de bain / agencement

DISPONIBLES UNIQUEMENT DANS LA GAMME SOLID Coloris S 28 - ALPINE WHITE

Avec ou sans trop plein

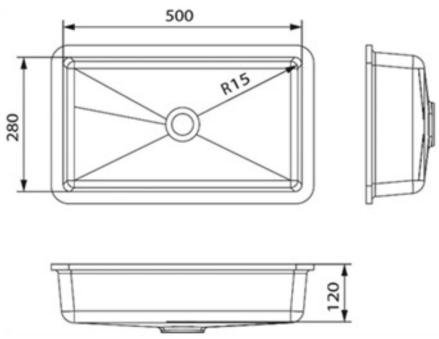

Avec ou sans trop plein

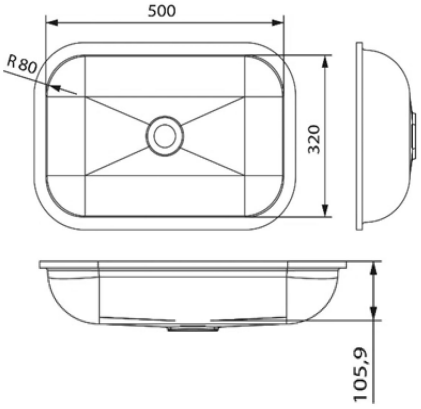

Sans Trop Plein

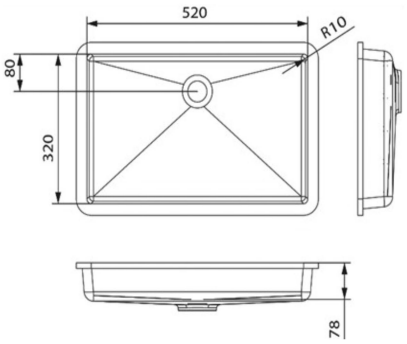

Avec ou sans trop plein

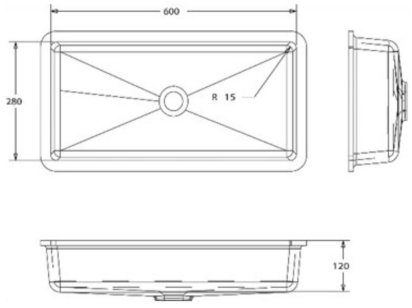

Sans Trop Plein

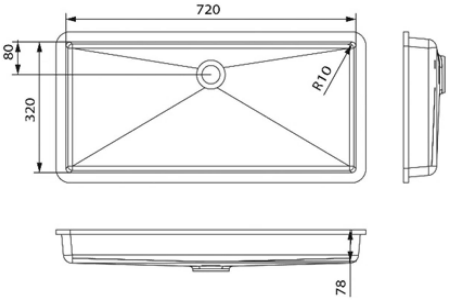

Avec ou sans trop plein

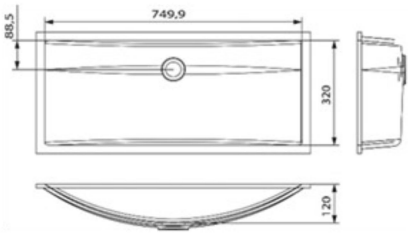

Baignoire injectée sous plan

DISPONIBLE UNIQUEMENT DANS LA GAMME SOLID Coloris S 28 - ALPINE WHITE

CS 680

L 680 x l 400 x P 170 mm
Sans trop plein

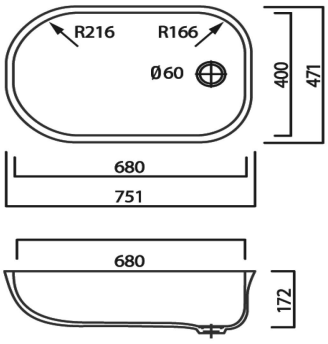

Vasques Injectées à poser sur plan

DISPONIBLES UNIQUEMENT DANS LA GAMME SOLID Coloris S 28 - ALPINE WHITE

CB 330 C

D 370 x P 115 mm
Sans trop plein

CS 330 S

L 370 x l 370 x P 115 mm
Sans trop plein

CB 540 R

L 580 x l 370 x P 130 mm
Sans trop plein

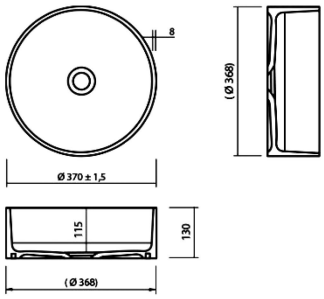

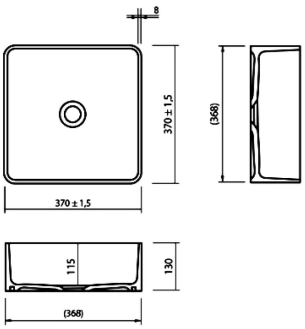

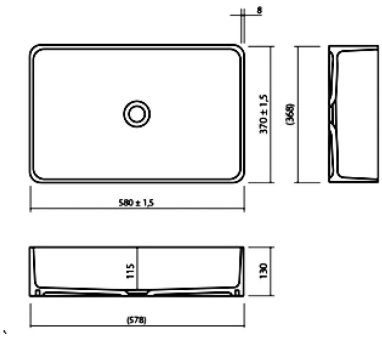

ELEMENTS THERMOFORMES

Cuves Thermoformées à coller sous plan pour cuisines

DISPONIBLES DANS LES GAMMES :

- **SOLID & SOLID***
- **LUCENT**
- **SAND & PEARL**
- **QUARTZ**
- **GRANITE**
- **LUCIA**
- **CONCRETE**
- **MARMO**
- **ASTER**
- **VOLCANICS****

& DANS TOUS LES COLORIS DE CHAQUE GAMME sauf pour **SOLID* & VOLCANICS**** signalées

304

L 165 x l 304 x P 138 mm
Avec trop plein

388

D 388 x P 163 mm
Avec trop plein

400

L 400 x l 400 x P 200 mm
Avec trop plein

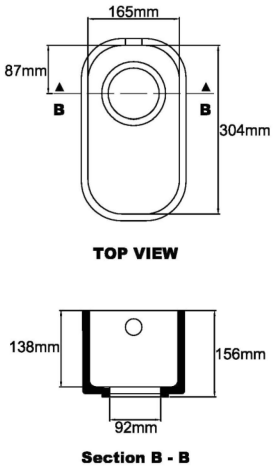

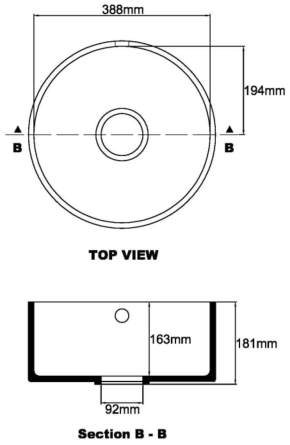

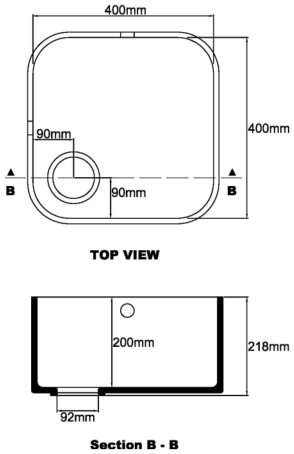

Cuves Thermoformées à coller sous plan pour cuisines

DISPONIBLES DANS LES GAMMES :

- **SOLID & SOLID***
- **LUCENT**
- **SAND & PEARL**
- **QUARTZ**
- **GRANITE**
- **LUCIA**
- **CONCRETE**
- **MARMO**
- **ASTER**
- **VOLCANICS****

& DANS TOUS LES COLORIS DE CHAQUE GAMME sauf pour **SOLID* & VOLCANICS**** signalées

422

L 422 x l 342 x P 181 mm
Avec trop plein

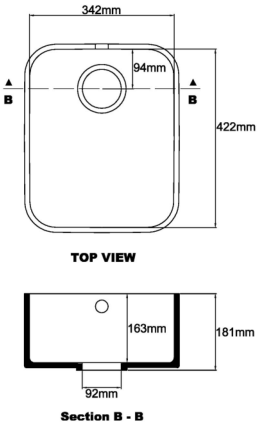

503

L 503 x l 352 x P 163 mm
Avec trop plein

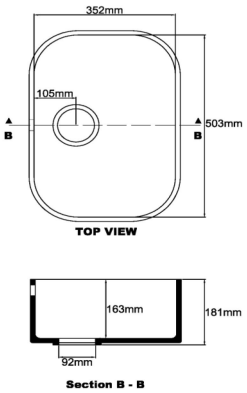

Les cuves sont livrées avec Trop Plein.
La livraison de **cuves sans Trop Plein** s ' effectue UNIQUEMENT SUR COMMANDE SPECIFIQUE

Pour de plus amples informations, n ' hésitez pas à contacter le service **Distribution Planacryl**

Cuves Thermoformées avec fond en INOX à coller sous plan

DISPONIBLES DANS LES GAMMES :

- **SOLID & SOLID***
- **LUCENT**
- **SAND & PEARL**
- **QUARTZ**
- **GRANITE**
- **LUCIA**
- **CONCRETE**
- **MARMO**
- **ASTER**
- **VOLCANICS****

& DANS TOUS LES COLORIS DE CHAQUE GAMME sauf pour **SOLID* & VOLCANICS**** signalées

IDRO 400-400

L 400 x l 400 x P 182 mm
Avec trop plein

IDRO 500-400

L 500 x l 400 x P 182 mm
Avec trop plein

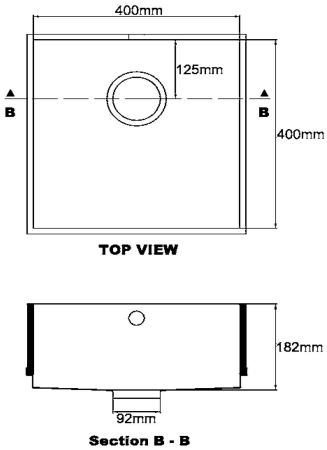

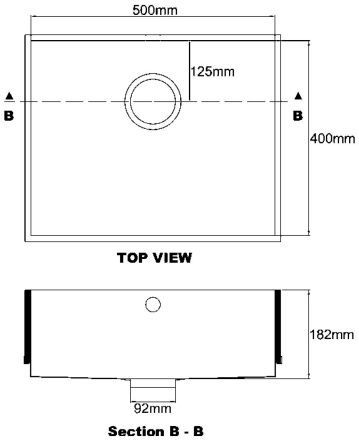

→ *Informations complémentaires concernant les Gammes*

SOLID* ***Coloris existants***

S22 BLACK
S25 FIERY RED
S26 BANANA
S27 ORANGE

S100 COFFEE BROWN
S103 CONCRETE GREY
S104 TOFFE BROWN
S106 LEMON SQUASH
S108 MARTA GREY
S109 STEEL GREY

S111 DARK NIGHT
S115 DEEP INDIGO
S116 FESTIVAL PINCK
S117 MIDNIGHT GREY
S212 LIGHT GREEN

VOLCANICS** ***Coloris existants***

VA01 SANTA ANA
VG21 MAUI

VA22 FROSTY
VW01 GEMINI

VE01 TAMBORA

Vasques Thermoformées à coller sous plan pour salles de bain

DISPONIBLES DANS LES GAMMES :

- **SOLID & SOLID***
- **LUCENT**
- **SAND & PEARL**
- **QUARTZ**
- **GRANITE**
- **VOLCANICS****

& DANS TOUS LES COLORIS DE CHAQUE GAMME sauf pour **SOLID* & VOLCANICS**** signalées

248

D 248 x P 112 mm
Avec trop plein

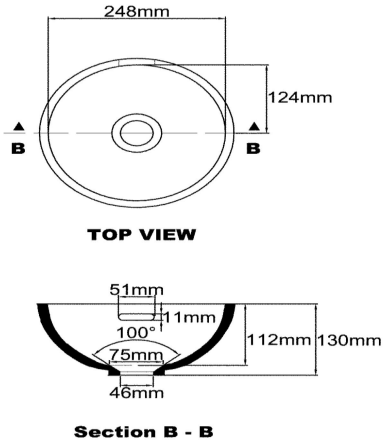

370

D 370 x P 145 mm
Avec trop plein

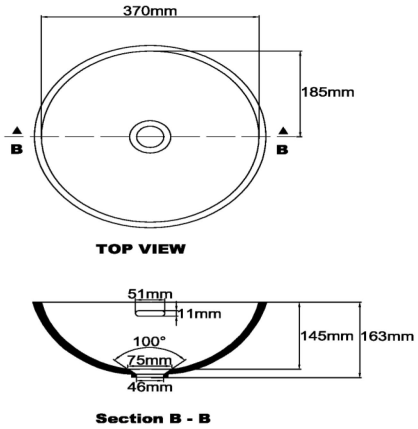

→ *Informations complémentaires concernant les Gammes*

SOLID* *Coloris existants*

S22 BLACK
S25 FIERY RED
S26 BANANA
S27 ORANGE

S106 LEMON SQUASH
S111 DARK NIGHT
S115 DEEP INDIGO
S116 FESTIVAL PINCK

S212 LIGHT GREEN

VOLCANICS** *Coloris existants*

VA01 SANTA ANA
VG21 MAUI

VA22 FROSTY
VW01 GEMINI

VE01 TAMBORA

Vasques Thermoformées à coller sous plan pour salles de bain

DISPONIBLES DANS LES GAMMES :

- **SOLID & SOLID***
- **LUCENT**
- **SAND & PEARL**
- **QUARTZ**
- **GRANITE**
- **VOLCANICS****

& DANS TOUS LES COLORIS DE CHAQUE GAMME sauf pour **SOLID* & VOLCANICS**** signalées

420

L 420 x l 280 x P 117 mm
Avec trop plein

478

L 478 x l 336 x P 127 mm
Avec trop plein

528

L 528 x l 391 x P 155 mm
Avec trop plein

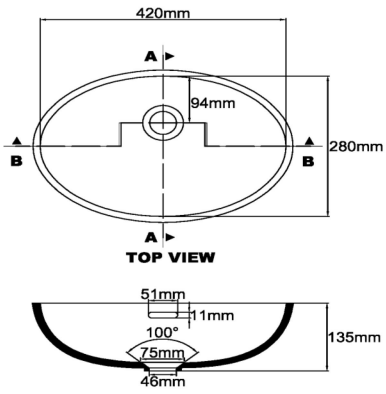

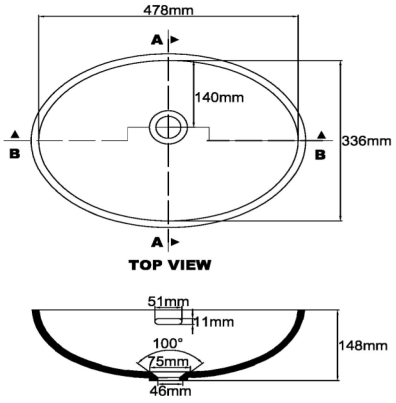

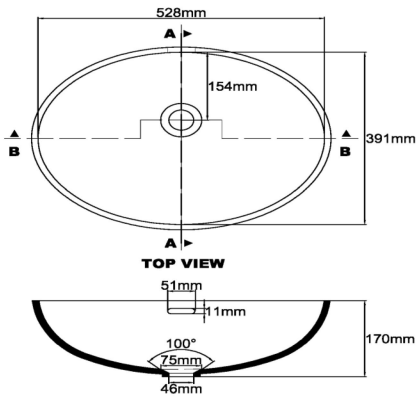

ATTENTION !

Coloris indisponible : **S005** GREY

Vasques Thermoformées à coller sous plan pour salles de bain

DISPONIBLES DANS LES GAMMES :

- **SOLID & SOLID***
- **LUCENT**
- **SAND & PEARL**
- **QUARTZ**
- **GRANITE**
- **VOLCANICS****

& DANS TOUS LES COLORIS DE CHAQUE GAMME sauf pour **SOLID* & VOLCANICS**** signalées

TENNO 500-320

L 500 x l 320 x P 120 mm
Avec trop plein

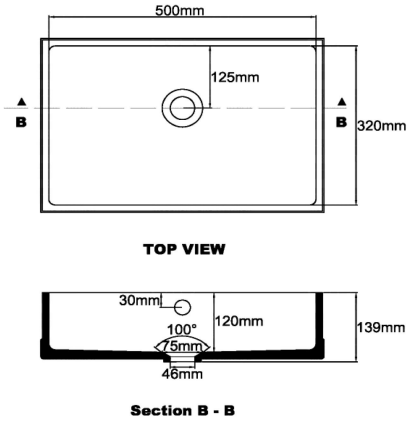

BARREA 600-370

L 600 x l 370 x P 130 mm
Avec trop plein

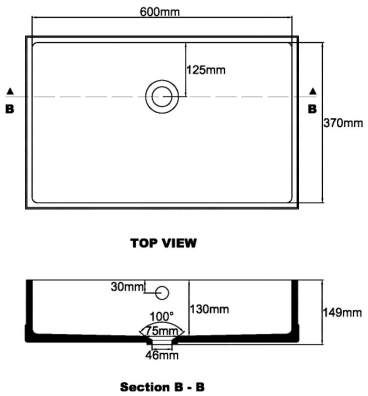

AVERNO 400-280

L 400 x l 280 x P 100 mm
Avec trop plein

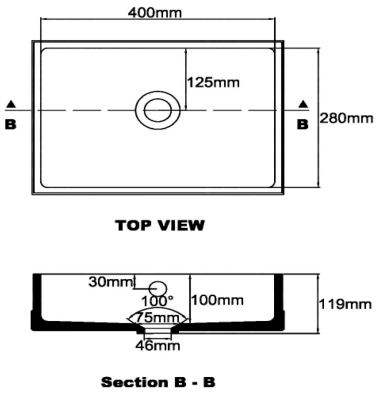

→ *Informations complémentaires concernant les Gammes*

SOLID* *Coloris existants*

S22 BLACK
S25 FIERY RED
S26 BANANA
S27 ORANGE

S106 LEMON SQUASH
S111 DARK NIGHT
S115 DEEP INDIGO
S116 FESTIVAL PINCK

S212 LIGHT GREEN

VOLCANICS** *Coloris existants*

VA01 SANTA ANA
VG21 MAUI

VA22 FROSTY
VW01 GEMINI

VE01 TAMBORA

Vasques Thermoformées à coller sous plan pour salles de bain

DISPONIBLES DANS LES GAMMES :

- **SOLID & SOLID***
- **LUCENT**
- **SAND & PEARL**
- **QUARTZ**
- **GRANITE**
- **VOLCANICS****

& DANS TOUS LES COLORIS DE CHAQUE GAMME sauf pour **SOLID* & VOLCANICS**** signalées

ARCO 400-330

DL 400 x l 330 x P 100 mm
Avec trop plein

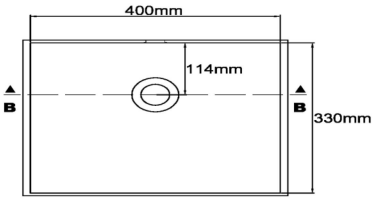

TOP VIEW

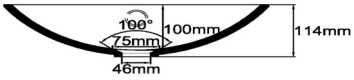

Section B - B

ARCO 500-330

L 500 x l 370 x P 127 mm
Avec trop plein

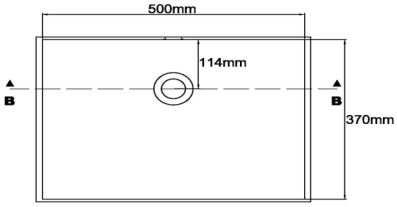

TOP VIEW

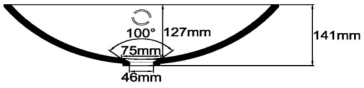

Section B - B

ARCO 500-370

L 500 x l 330 x P 127 mm
Avec trop plein

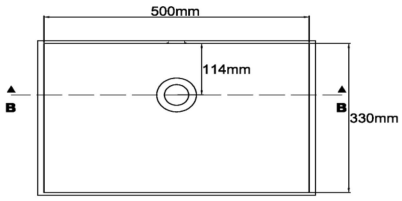

TOP VIEW

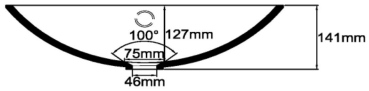

Section B - B

Vasques Thermoformées à coller sous plan pour salles de bain

DISPONIBLES DANS LES GAMMES :

- **SOLID & SOLID***
- **LUCENT**
- **SAND & PEARL**
- **QUARTZ**
- **GRANITE**
- **VOLCANICS****

& DANS TOUS LES COLORIS DE CHAQUE GAMME sauf pour **SOLID* & VOLCANICS**** signalées

ARCO 580-330

L 580 x l 330 x P 127 mm
Avec trop plein

ARCO 580-370

L 580 x l 370 x P 127 mm
Avec trop plein

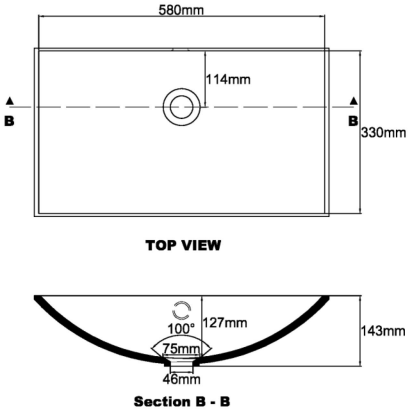

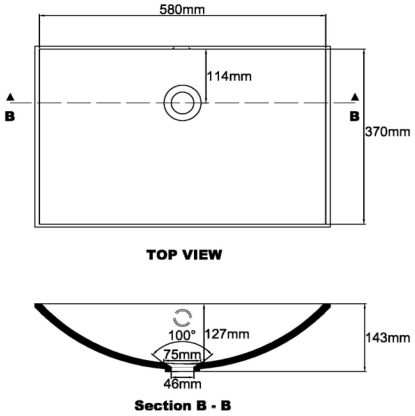

ATTENTION !

Coloris indisponible **VB02** CIMA

Vasques Thermoformées à coller sous plan pour salles de bain

DISPONIBLES DANS LES GAMMES :

- **SOLID & SOLID***
- **LUCENT**
- **SAND & PEARL**
- **QUARTZ**
- **GRANITE**
- **VOLCANICS****

& DANS TOUS LES COLORIS DE CHAQUE GAMME sauf pour **SOLID* & VOLCANICS**** signalées

ARCO 820-330

L 820 x l 330 x P 127 mm
Avec trop plein

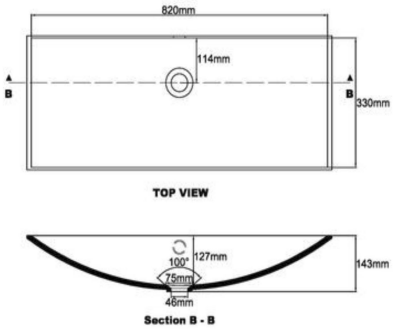

ARCO 820-370

L 820 x l 370 x P 127 mm
Avec trop plein

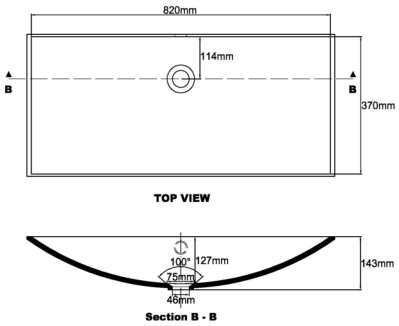

ARCO 1060-330

L 1060 x l 330 x P 127 mm
Avec trop plein

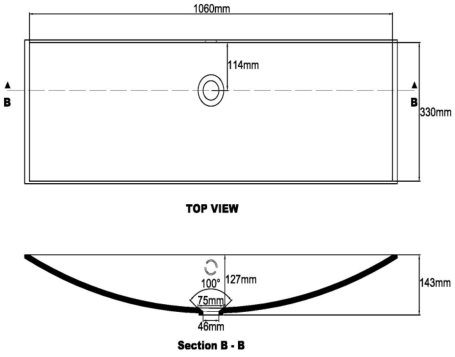

ARCO 1060-370

L 1060 x l 370 x P 127 mm
Avec trop plein

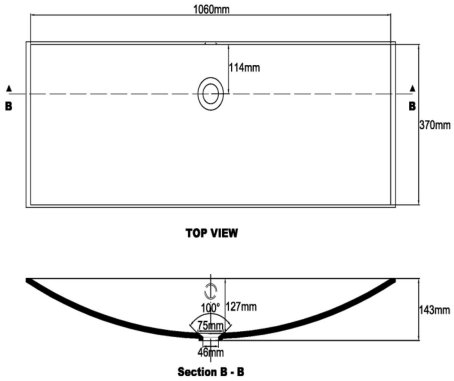

PLANACRYL PREMIUM

Planacryl vous présente ses plus belles nuances choisies parmi tous ses coloris.
Retrouvez toute la qualité et les meilleures disponibilités de vos couleurs favorites dans un coffret unique.

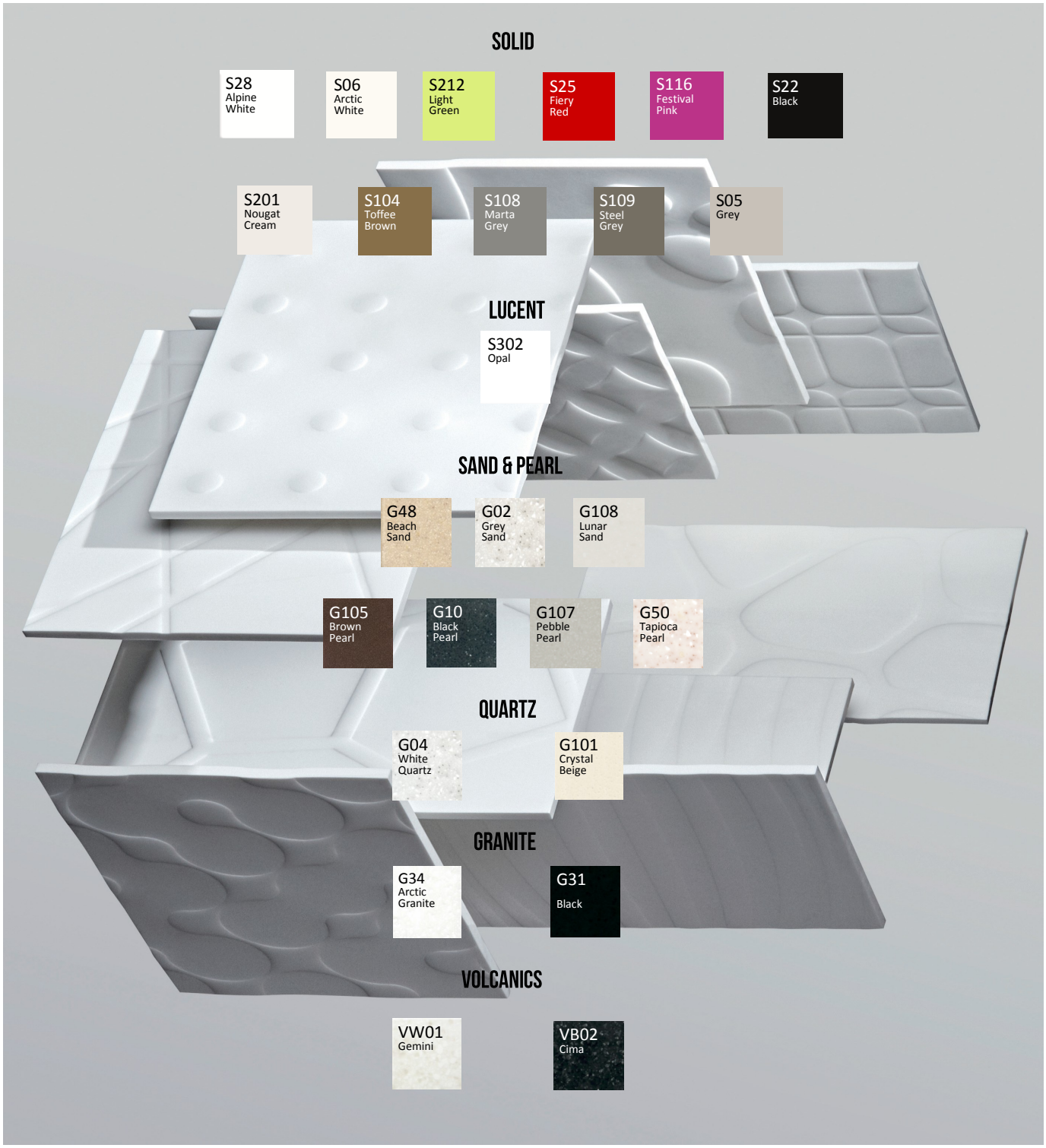

CONTACTEZ-NOUS !

ZA Les Terrasses de Garonne - 47310 BRAX

Tél : 05 53 47 16 00 - Fax : 05 53 47 10 30

PLANACRYL LA PIERRE ACRYLIQUE
www.planacryl.com